1380 Beverage Drive, Suite W
Stone Mountain, GA 30083
1-800-426-6256 | 678-892-2323

Detector de clavos EasyClean™

Guía de operación y mantenimiento

Mejores – Más rápidas – Todas las veces

Modelos: 63TT & 68TT

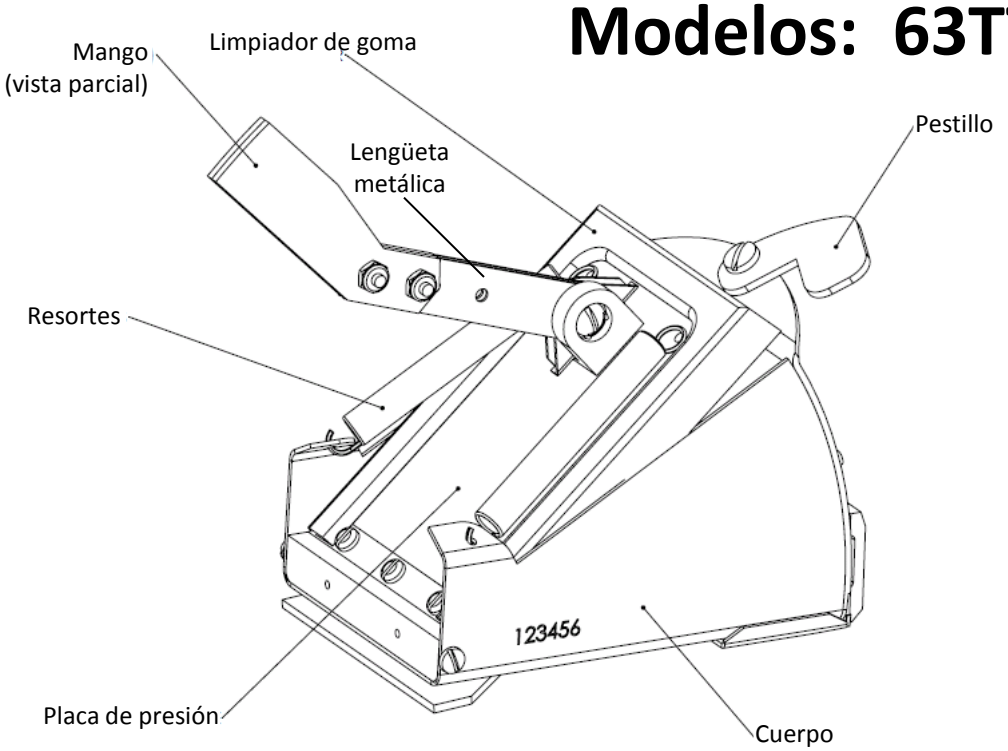

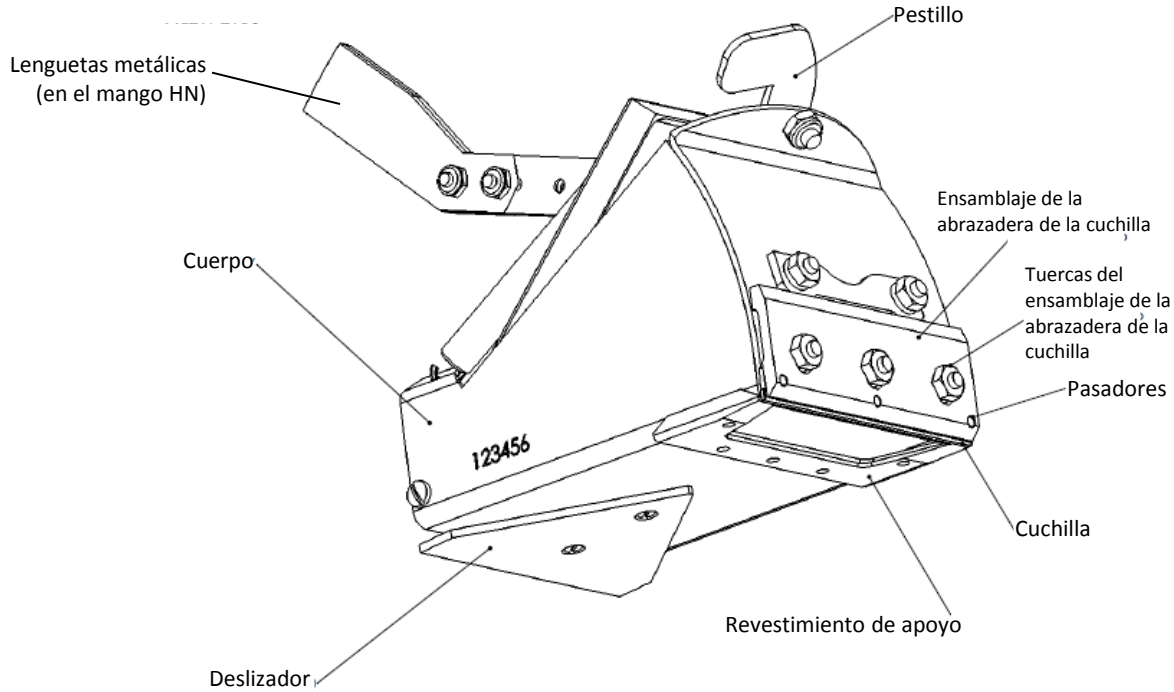

© 2012 TapeTech Tool Co. All Rights Reserved

1380 Beverage Drive, Suite W
Stone Mountain, GA 30083
1-800-426-6256 | 678-892-2323

Detector de clavos EasyClean™

Guía de operación y mantenimiento

Mejores – Más rápidas – Todas las veces

Modelos: 63TT & 68TT

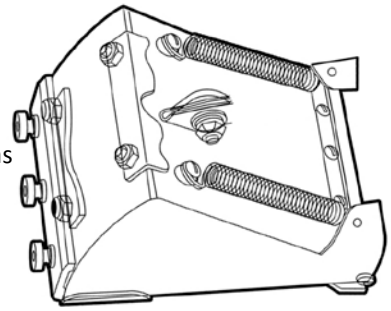

Operación

Disponibles en anchos de 50 y 75 mm, los detectores de clavos EasyClean llenan las depresiones dejadas por las cabezas de los clavos y los tornillos con compuesto para uniones. Cada hilera de hendiduras se puede llenar en una pasada con un detector de clavos. Las paredes y los techos se pueden llenar mientras se trabaja desde el piso.

Utilice la bomba EasyClean® con la caja y el adaptador de ranura para llenar el detector de clavos, asegurándose de que el compuesto para uniones esté bien mezclado y libre de grumos. Normalmente, no es necesario añadir agua para diluir la mezcla de compuesto.

Instale el cuerpo del detector de clavos en el mango de fibra de vidrio para detectores de clavos (modelo HN) insertando la lengüeta metálica del mango para detectores de clavos entre las dos lenguetas metálicas ubicadas en la parte trasera del detector de clavos. Inserte los dos tornillos y apriete las tuercas de fijación.

Presione el detector de clavos en posición plana contra la superficie del tablero de pared al comienzo de la hilera de sujetadores. Mueva la herramienta suavemente a lo largo de toda la hilera, aplicando una presión moderada para expulsar el compuesto sobre la superficie del tablero de pared. La cuchilla del detector de clavos retira el exceso de compuesto y deja una corona ligera directamente sobre cada hendidura, a medida que la herramienta flota a lo largo del deslizador. Después de pasar sobre la última hendidura, elimine gradualmente el contacto con la superficie utilizando un movimiento de barrido. Esto producirá hendiduras llenadas apropiadamente, sin dejar exceso de compuesto que haya que retirar con la mano.

Mantenimiento

Limpie la unidad completamente después de cada uso con un cepillo y agua (o una manguera de agua). Levante el dispositivo de liberación ubicado en la parte trasera de la herramienta, jale la placa de presión hasta abrirla y lave la unidad. Preste atención especial a que se retire todo el compuesto para uniones. Complete la limpieza engrasando ligeramente todos los puntos de desgaste con aceite Ames® Bazooka® o cualquier aceite ligero para máquinas.

Piezas de desgaste comunes

Cuchilla de carburo 50 mm (para 63TT): 600005F
Limpiador de goma 50 mm (para 63TT): 630015

Cuchilla de carburo 75 mm (para 68TT): 650005F
Limpiador de goma 75 mm (para 68TT): 680015

Reemplazo de la cuchilla

Aunque la cuchilla del detector de clavos está amolada con precisión y endurecida especialmente, puede ser astillada por una cabeza de clavo o tornillo que esté al descubierto, o puede desgastarse por el uso. Para reemplazar la cuchilla, desenrosque las tuercas del ensamblaje del cierre de la cuchilla, ubicadas en la parte superior de la abrazadera de la hoja, levante la cuchilla usada y reemplácela. Asegúrese de presionar la cuchilla firmemente contra el soporte central mientras aprieta las tuercas. El centro de la cuchilla debe estar ligeramente más bajo que los extremos, para dejar una ligera corona central sobre el clavo o el tornillo.

© 2012 TapeTech Tool Co. All Rights Reserved